Data sheet

OFFEL
Sistemi di ricezione TV e SAT

CE



Taglierina automatica

per impianti in fibra ottica

art. 19-442
FO-TAGLIERINA AUTO

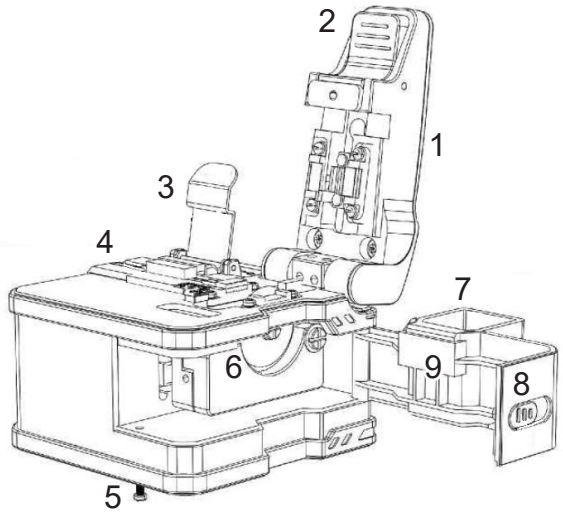

1. Copertura pressante della fibra
2. Pulsante di apertura e chiusura copertura
3. Copertura del morsetto della fibra
4. Slot per fissaggio fibra a nucleo singolo
5. Viti di fissaggio del coperchio laterale
6. Lama di taglio
7. Scatola per la fibra di scarto
8. Finestra antipolvere
9. Copertura laterale lama

Articolo	19-442
Sigla	FO-TAGLIERINA AUTO
Fibra ottica compatibile	Fibra ottica al quarzo a nucleo singolo
Diametro guaina fibra ottica compatibile	0,25 mm e 0,9 mm
Diametro core fibra ottica compatibile	125 µm
Lunghezza di taglio fibra ottica	9-16 mm (diamentro 0,25 mm) 10-16 mm (diamentro 0,9 mm)
Dimensioni (LxWxH)	83x71x93
Peso	390 gr
Angolo di taglio	<0,5°
Temperatura di esercizio	-20 ÷ +60 °C
Temperatura di conservazione	-25 ÷ +70 °C
Tempo di spegnimento automatico	3 minuti
Durata della batteria	≤5 ore
Modalità di ricarica	tramite porta USB-C
Scatola di fibra di scarto	presente

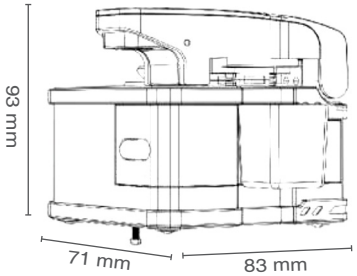

Peso: 390 gr

AVVERTENZE GENERALI

- La fibra ottica e i suoi detriti sono molto sottili e affilati. Prestare attenzione durante l'uso.
- Per un utilizzo più sicuro, indossare occhiali protettivi.
- Si prega di gettare i detriti della fibra ottica in un apposito contenitore separato dai rifiuti ordinari.
- Colpi, urti al suolo e forti impatti possono danneggiare la lama e altre parti della taglierina.
- La lama è molto affilata e può causare lesioni. Si prega di prestare attenzione durante l'utilizzo o la manutenzione e di non toccare la lama con le mani.
- La lubrificazione della lama da taglio può causare malfunzionamenti, pertanto è sconsigliata.
- Se la taglierina si danneggia o presenta anomalie, interromperne l'uso e contattare il nostro servizio post-vendita.

Offel s.r.l. Via Lato di Mezzo, 32 48022 Lugo RA - Italy Tel. +39 0545/22542 assistenza@offel.it **www.offel.it**