Data sheet

OFFEL
Sistemi di ricezione TV e SAT

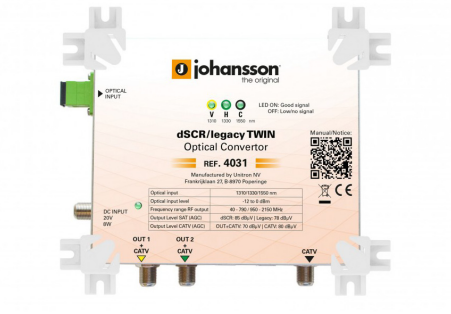

Ricevitore ottico SAT-DTT

serie FO-RX SAT+DTT

art. 19-012J
FO-RX J 2OUT dCSS+DTT

Ricevitore ottico che permette di convertire il segnale ottico in segnale elettrico.
Dotato di un ingresso ottico TV-SAT e di due uscite TV-SAT in grado di gestire i protocolli legacy, SCR e dCSS. Ideale per distribuire il segnale in un appartamento in impianti Sky Q ready.

Dotato di connettori di diverso tipo:

- n. 1 connettore SC/APC di ingresso per il segnale ottico;
- n. 3 connettori a vite tipo F di uscita, su cui sono presenti i segnali trasformati da ottico in elettrico;
- n. 1 connettore a vite tipo F di ingresso per l'alimentazione (alimentatore non incluso nella confezione).

Alimentabile tramite le uscite TV-SAT oppure tramite alimentatore da 20 Vcc (art. 15-708 ALIM 1,2 A) da acquistare separatamente.

Dotato di AGC, che consente la regolazione automatica del guadagno per compensare la perdita ottica di impianto.

Tre indicatori LED (uno per ciascuna delle due polarità SAT V e H ed uno per i segnali TV) consentono di controllare la potenza ottica in ingresso:

- LED acceso: livello corretto;
- LED spento: livello troppo basso.

Caratteristiche

- Dotato di AGC (regolazione automatica del guadagno)
- Dotato di 2 uscite TV-SAT legacy/SCR/dCSS

Articolo		19-012J
Sigla		FO-RX J 2OUT dCSS+DTT
N. ingressi ottici		1
N. uscite RF TV+SAT legacy/SCR/dCSS		2
N. uscite RF TV		1
Connettore ingresso		SC/APC
Connettore uscite		a vite tipo F
Potenza di ingresso ottico	dBm	-12 ÷ 0
Lunghezza d'onda:		
polarità V	nm	1310
polarità H	nm	1330
segnali TV	nm	1550
Tipo di fibra cablaggio ottico		monomodale 9/125
Impedenza di uscita	Ω	75
Frequenze SAT di uscita	MHz	950 ÷ 2150
Frequenze TV di uscita	MHz	47 ÷ 790
Potenza di uscita TV tipica	dBµV	70 (AGC)
Potenza di uscita SAT tipica	dBµV	Legacy: 80; dCSS: 85 (AGC)
Perdita di ritorno	dB	10
Consumo max	W	9
Tensione di ingresso	Vcc	15 ÷ 20
Alimentazione		tramite uscite TV-SAT o alimentatore art. 15-708
Dimensioni (LxWxH)	mm	166x136x25
Dimensioni imballo (LxWxH)	mm	215x155x58
Peso imballo	Kg	0,4
Temperatura di funzionamento	°C	-20 ÷ +55

Esempio di applicazione

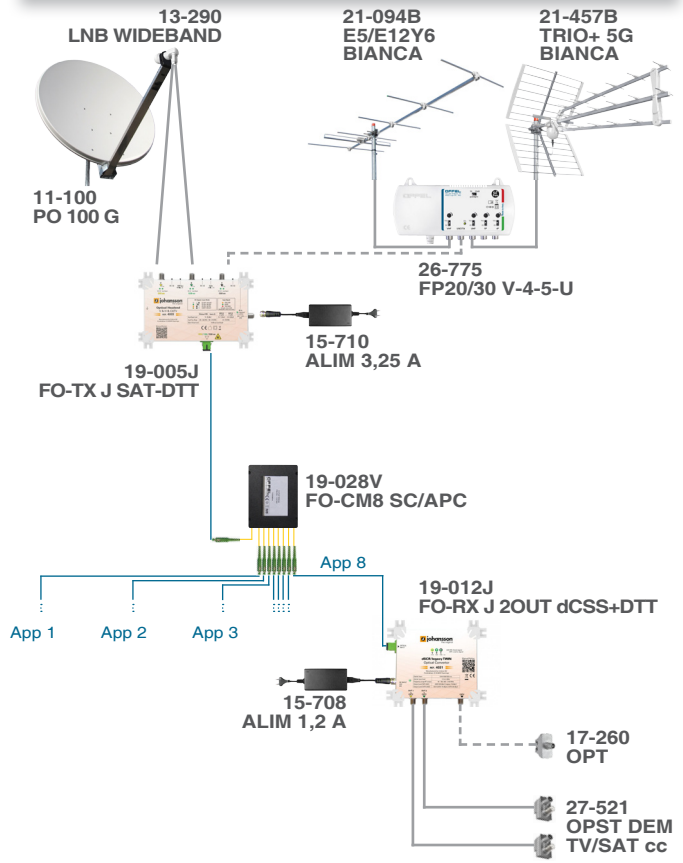

Rev. 0 05.2023

Offel s.r.l. Via Lato di Mezzo, 32 48022 Lugo RA - Italy Tel. +39 0545/22542 offel@offel.it **www.offel.it**