Data sheet

OFFEL
Sistemi di ricezione TV e SAT

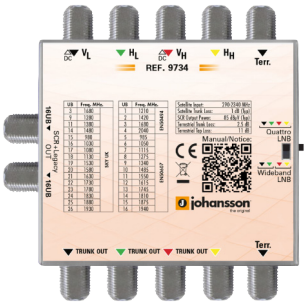

Multiswitch dCSS

2 uscite derivate dCSS/Legacy TV-SAT

art. 15-734
MSW52 dCSS

SAT
DTT
SCR dCSS
Wide band
Legacy
CONN. F

Ideale per la distribuzione dei segnali SAT, con miscelazione dei segnali TV.
Dotato di due uscite dCSS/Legacy. Se utilizzate in modalità dCSS, ogni uscita consente di distribuire un numero potenzialmente illimitato di transponder ad un massimo di 16 utenti, fra loro indipendenti.

Il segnale terrestre è in miscelazione passiva per evitare eventuali problemi dati dall'intermodulazione.

Per l'alimentazione necessaria al funzionamento del multiswitch e dell'LNB occorre un alimentatore esterno (art. 15-710 ALIM 3,25 A) da collegare su una delle polarità V/L o V/H mediante inseritore di tensione (art. 15-712 INSERITORE CC dCSS).

Compatibile con tutti i decoder Legacy e quelli che supportano gli standard SCR/Sky (vedi tabella Configurazione frequenze dCSS).

Utilizzabile sia in abbinamento a LNB H-V-H-V che in abbinamento a LNB Wideband.

Installare il multiswitch in un luogo ben aerato, mantenendo una distanza minima di 15 cm attorno al dispositivo per assicurare sufficiente ventilazione.

Caratteristiche

- Canalizzazione digitale ad alta densità
- Dotato di AGC (regolazione automatica del guadagno)
- Elevato isolamento tra ingressi ed uscite
- Selezione automatica modalità Legacy o SCR/dCSS
- Segnale terrestre in miscelazione passiva

Articolo		15-734
Sigla		MSW52 dCSS
N. ingressi SAT		4
N. ingressi TV		1
N. uscite passanti SAT		4
N. uscite passanti TV		1
N. uscite derivate TV-SAT dCSS/Legacy		2
Guadagno di derivazione SAT		controllato tramite AGC
Guadagno di derivazione TV	dB	-11
Perdita di passaggio SAT	dB	1 typ.
Perdita di passaggio TV	dB	2,5
Return Loss	dB	-12 Typ. -8 Max
Livello di uscita SAT (con AGC)	dBµV	85
Corrente max assorbita @13V	mA	350
Tensione di alimentazione	Vcc	10÷20
Alimentazione LNB da derivata		no
Frequenze di ingresso SAT	MHz	290÷2340
Frequenze di ingresso TV	MHz	5÷862
Larghezza di banda canali dCSS	MHz	46
Tensione max di ingresso	dBµV	90
Tensione min di ingresso	dBµV	60
Isolamento tra gli ingressi	dB	>25
Isolamento tra le uscite	dB	>25
Comandi di commutazione Legacy		13÷18V 0÷22KHz
Comandi di commutazione dCSS		DiSEqC 1.0/DiSEqC 2.0
Connettori		a vite tipo F
Dimensioni (LxWxH)	mm	92x40x90
Dimensioni imballo (LxWxH)	mm	92x92x36
Peso imballo	Kg	0,15
Temperatura di funzionamento	°C	- 20 ÷ + 50
Conforme alle norme		EN 50083-2, EN 60065

Configurazione frequenze dCSS

Canale	Freq. (MHz)	Standard	Canale	Freq. (MHz)	Standard
Can. 1	1210	EN50494	Can. 9	1340	EN50607
Can. 2	1420	EN50494	Can. 10	1485	EN50607
Can. 3	1680	EN50494	Can. 11	1550	EN50607
Can. 4	2040	EN50494	Can. 12	1615	EN50607
Can. 5	985	EN50607	Can. 13	1745	EN50607
Can. 6	1050	EN50607	Can. 14	1810	EN50607
Can. 7	1115	EN50607	Can. 15	1875	EN50607
Can. 8	1275	EN50607	Can. 16	1940	EN50607

Esempio di applicazione

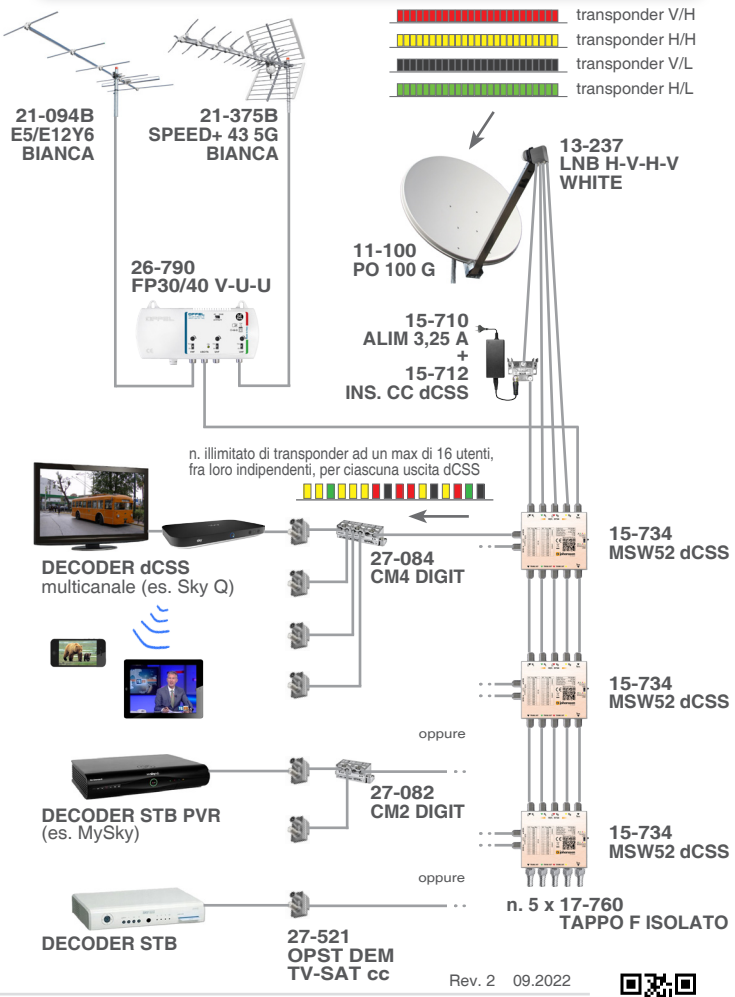

Rev. 2 09.2022

Offel s.r.l. Via Lato di Mezzo, 32 48022 Lugo RA - Italy Tel. +39 0545/22542 offel@offel.it www.offel.it