Data sheet

OFFEL
Sistemi di ricezione TV e SAT

Made in Italy

Pali curvi

L 2 m

art. 07-807
PALO CURVO mt. 2 Ø 50 mm SP. 2 mm DISTANZIATO RINFORZATO

OUTDOOR

ACC

Impiegato per l'installazione passante a tetto ed il passaggio dei cavi.

I tubi sono in acciaio, zincati a fuoco per garantire elevata qualità e lunga durata. La protezione del rivestimento di zinco è di 50/85 micron di spessore.

Le misure sono da valutare in mm, se non specificate diversamente.

Tolleranze dimensionali e di spessore ammesse dalle normative che regolano la qualità delle materie prime utilizzate.

Articolo		07-807
Sigla		PALO CURVO mt. 2 Ø 50 mm SP. 2 mm DISTANZIATO RINFORZATO
TUBO		
Ø	mm	50
Spessore	mm	2
Lunghezza	m	2 (A)
PIASTRE DI FISSAGGIO		
Distanze	mm	500 (C); 630 (D)
Dimensioni	mm	35x6
Spessore	mm	3,5
Per pali Ø	mm	30 ÷ 60
Viti		10x60 mm
DISTANZIATORI		
Lunghezza	mm	50 (B)
Altezza	mm	35
Spessore	mm	6
CURVA		
Tipo di curvatura		smontabile
Raggio di curvatura		180°
Ø	mm	50 (con imbocco Ø 55)
Spessore	mm	1,4
Dimensioni	mm	60 (E); 330 (F); 240 (G)

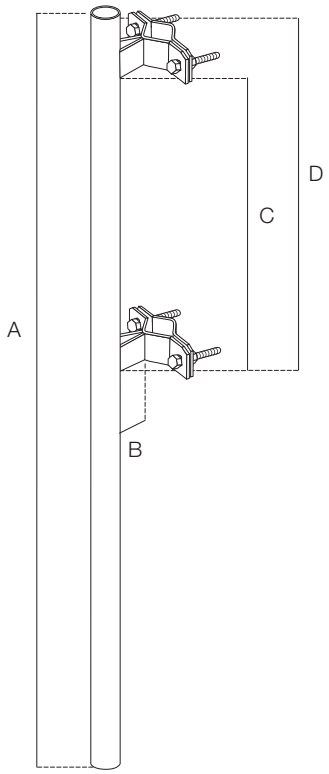

Imballo singolo (palo e curva sono imballati separatamente)

Imballo	Dimensioni LxWxH (mm)	Peso (Kg)
Palo	94x80x2000	7,4
Curva	235x350x130	1,0

Rev. 0 12.2016